# Руководство по эксплуатации
# ИП513-043Z (Z-043)
# Извещатель пожарный ручной адресный

## Назначение

- Предназначен для ручной подачи сигнала о пожаре.
- Максимальное время отклика 3 секунды.
- Имеет встроенный индикатор (светодиод).
- Программирование извещателя осуществляется при помощи программатора адресов Z-511.
- Винты для монтажа базы на стену в комплект не входят

## Применение

- Ручной извещатель устанавливается на путях эвакуации, лестничных клетках.
- При нажатии на пластину - срабатывает микропереключатель.
- Восстановление извещателя в работоспособное состояние осуществляется при помощи ключа.

## Принцип работы

- Извещатель выполнен в ярко-красном корпусе из ударопрочной пластмассы. Приводится в действие нажатием на приводной элемент – неразрушаемую пластину в углублении корпуса. После срабатывания пластина фиксируется в нажатом состоянии. Контрастная шторка, появившаяся в углублении, указывает, что извещатель переведен в тревожное состояние. При нажатии на пластину - срабатывает микропереключатель.
- Восстановление извещателя в работоспособное состояние осуществляется при помощи ключа.
- При срабатывании извещатель передает на приемно-контрольный прибор сообщение с указанием своего адресного кода.

## Комплектность

| | |
|---|---|
| Извещатель ИПР513-043Z | 29 шт |
| База извещателя ИПР513-043Z | 29 шт |
| Ключ для извещателя | 29 шт |
| Руководство по эксплуатации | 1 экз |

# Технические параметры и схема подключения

| Основные параметры | |
|---|---|
| Напряжение питания | 18В – 26В |
| Ток потребления в дежурном режиме | 250 мкА |
| Режим тревоги | 2мА |
| Высота установки | 1,5м |
| Нагрузка доп. контактов | 1А, =27В |
| Цвет индикатора | красный |
| Диапазон рабочих температур | -10….+55 С |
| Относительная влажность | до 95% |
| Вес | 200г |
| Размеры, мм | 88x92x34 |
| Цвет | красный |

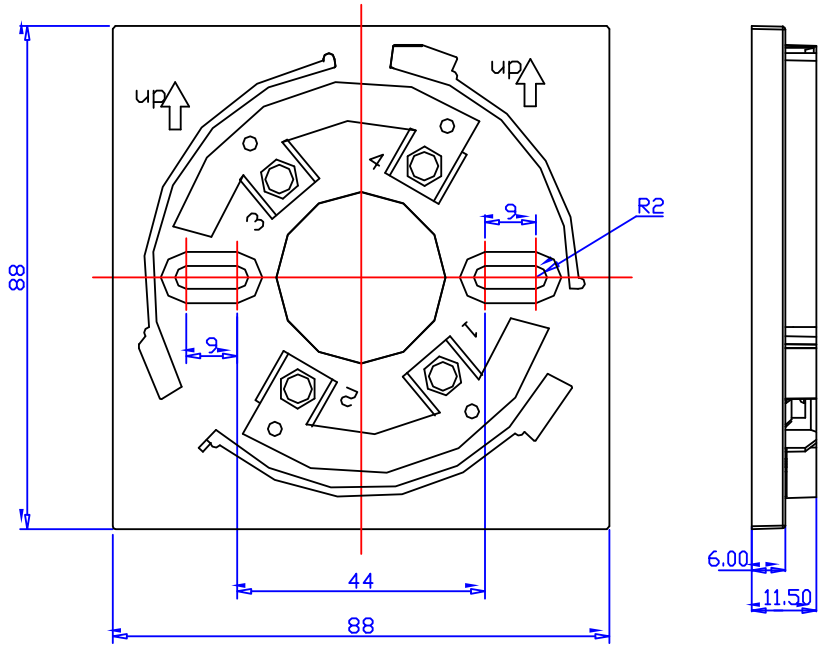


1- Шлейф Т+
3- Шлейф Т-

**ВНИМАНИЕ!**

Любое обслуживание должно производится авторизованным персоналом. Вскрытие платы изделия влечет лишение гарантии.

**ТРЕБОВАНИЯ ПО УСТАНОВКЕ**

Подключение должно производиться кабелем согласно СП 5.13130.2009.Установка должна производиться на высоте 1,5 метра от уровня пола.
Программирование адреса должно производиться при помощи программатора адресов Z-511.

**Свидетельство о приемке и упаковке**

Извещатели пожарные ручные адресные ИПР513-043Z (заводские номера указаны на корпусе каждого извещателя), в количестве 29 шт. соответствуют техническим условиям и признаны годными к эксплуатации.

**Дата продажи** **Представитель** _____

**Сведения о сертификации**

Сертификат пожарной безопасности № C-RU.ПБ.34.В.01786

**Гарантии изготовителя**

Средний срок службы извещателя- 10 лет

Поставщик гарантирует 36 месяцев безотказной работы изделия с момента покупки, при условии соблюдения правил эксплуатации, изложенных в настоящем руководстве. В случае обнаружения недостатков в работе изделия, связанных с заводским браком, поставщик гарантирует бесплатный ремонт или безвозмездную замену изделия на аналогичное. Доставка изделия от потребителя до поставщика и обратно производится за счёт потребителя.

По вопросам технической поддержки следует обращаться к торгующей организации, продавшей изделие или к поставщику.